I-MPC

calpeda®

LEICHT ZU INSTALLIEREN
Plug and Play Lösung

ENERGIE EFFIZIENZ
Einphasenmotor mit hohem Wirkungsgrad

KOMPAKTES DESIGN
Abmessungen einer konventionellen Pumpe durch integriertes Design.
Einfache Programmierung über LCD-Display

Selbstansaugende Schwimmbadpumpen mit integrierter Fördermengenregelung

I-MPC

calpeda®

Ausführung

Selbstansaugende Schwimmbadpumpe mit integrierter Fördermengenregelung.
Pumpe aus hochwertigen, korrosionsbeständigen und verschleißfesten Kunststoffen, widerstandsfähig gegen sandhaltiges Wasser.
Mit Diffusor aus Edelstahl.
Grundplattensatz.

Einsatzgebiete

Wasserumwälzung in Schwimmbad-Filteranlagen.
Für reines oder leicht verschmutztes Wasser mit schwimmenden Festkörpern.

Einsatzbedingungen

Wassertemperatur 0 °C bis +40 °C
Umgebungstemperatur bis 40 °C.
Höchstzulässiger Pumpendruck 2,5 bar
Dauerbetrieb.

Motor

2-poliger Induktionsmotor
Nenndrehzahl 3970 l/min.
Motor: drehzahlgeregelt
Frequenz: 50-60 Hz
Einphasig (Wechselstrom) 220-240V~50Hz/220V~60Hz, mit Thermoschalter.
Kabel H07RN-F, 3G1,5 mm2, Länge 1,5 m, mit Stecker
CEI-UNEL 47166.
Isolationsklasse F.
Schutzart IP X4.
Ausführung nach EN 60034-1, EN 60335-1, EN 60335-2-41.

Vorteile

- Integrierter Frequenzumrichter
- Asynchronmotor mit hohem Wirkungsgrad
- Motorüberwachung
- Überwachung von Spannung und Motorstrom
- Überwachung des maximalen Anlaufstromes

Schutzfunktionen

- Trockenlaufschutz
- Entlüftungsüberwachung
- Überwachung der Motorlast
- Schutz vor Pumpenblockierung
- Stromüberwachung
- Überwachung Netzanschluss
- Überwachung kleiner Leckagen im System

Bezeichnung

Beispiel: I-MPCM 31

I	= Ausführung mit integriertem Frequenzumrichter
MPC	= Baureihe
M	= Einphasig (Wechselstrom) 230 V
31	= Pumpentyp

Werkstoffe

Teile-Benennung	Werkstoffe
Pumpengehäuse	Noryl PPO-GF30
Diffusor-Deckel	Noryl PPO-GF30
Welle	Noryl PPO-GF30
Filterdeckel	Lexan
Saugsieb	Polypropylen
Diffusor-Trichter und Spaltdichtring	Stahl 1.4401 EN 10088 (AISI 316)
Gleitringdichtung	Kohle - Keramik - FPM

Kenndaten

Einphasig

			Q = Fördermenge									
			m³/h	0	2	4	6	8	10	12	14	16
Modell	230V	P1	l/min		33,3	66,6	100	133	167	200	233	267
	A	kW	H (m) = Gesamtförderhöhe									
I-MPCM 31	4,6	1,05		15,6	15,6	15,2	14,4	13,4	11,9	10,2	8,1	5,6

P1: Max. Leistungsaufnahme.
P2: Motornennleistung.
H: Gesamtförderhöhe in m.
Toleranzen nach UNI EN ISO 9906:2012

Kennlinien

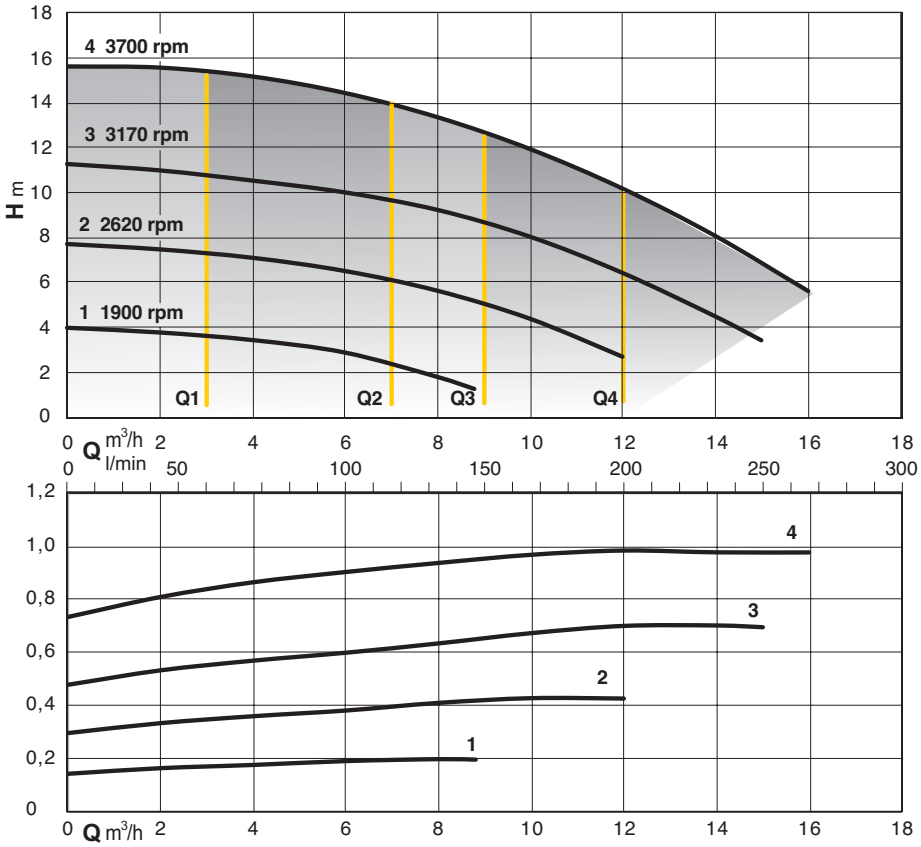

Fördermengenregelung

Q1 - Q2 - Q3 - Q4
In diesem Modus hält das System die eingestellte Durchflussmenge konstant, während der vom System benötigte Druck variiert.

Programmierbare Drehzahl

1 - 2 - 3 - 4
In diesem Modus ist es möglich, durch ändern der Drehzahl eine der 4 Kennlinien auszuwählen.

Abmessung und Gewicht

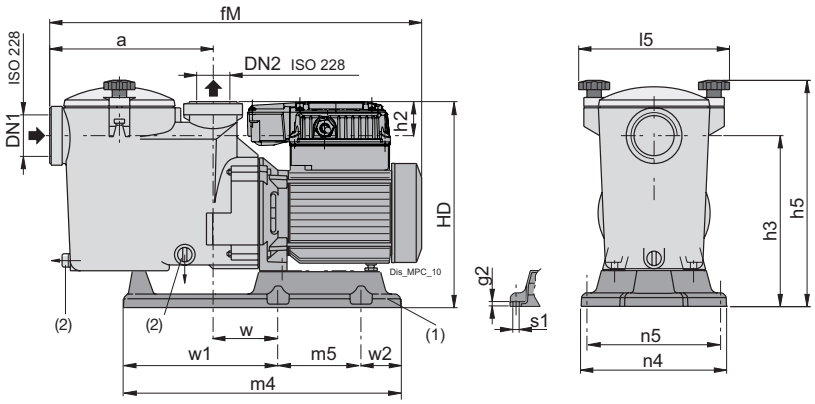

TYP			mm																Kg
	DN1	DN2	a	fM	g2	h2	h3	h5	HD	l5	m4	m5	n4	n5	s1	w	w1	w2	Gewicht
I-MPCM 31	G2	G1 1/2	235	546	7	50	243	323	293	215	410	123	215	197	9	100	128.5	158.5	12.7

Bedienfeld / Betriebsanzeige

Anzeigemöglichkeiten
- Basisanzeige (rUn, OFF, StB, Err) =(Betrieb, Aus, Standby, Fehlermeldung)
- Betriebsfrequenz des Motors
- Stromaufnahme
- Leistungsaufnahme vom Netz
- Die Versorgungsspannung

Konstruktionsmerkmale
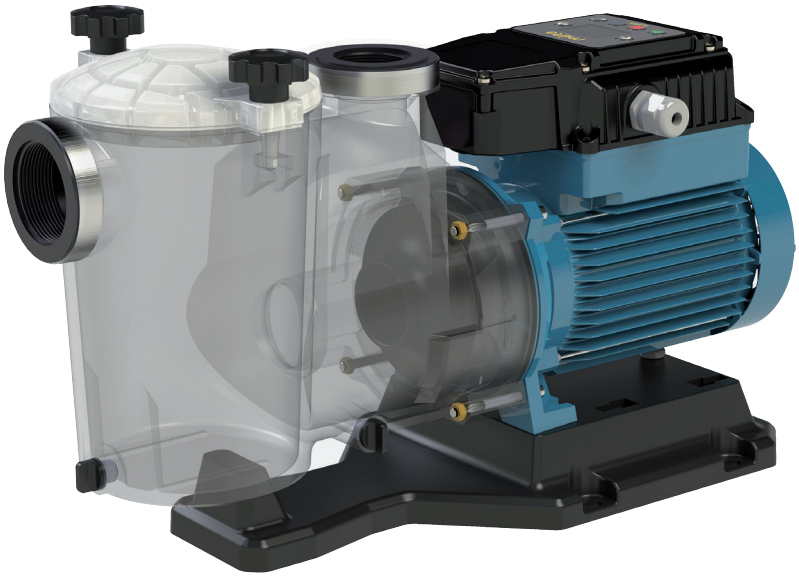
- Robuster durchsichtiger Filterdeckel aus Lexan
- Festes Pumpengehäuse aus Noryl
- Saugsieb mit großem Fassungsvermögen
- Diffusor-Trichter und Spaltringe aus Edelstahl AISI 316, für höhere Zuverlässigkeit
- Leitrad mit peripherischer Longitudinalströmung für kürzere Ansaugzeiten