T GRINDER

Elettropompe sommergibili con trituratore 2 poli
Submersible electric pumps with grinder 2 poles
Electropompe submersible avec trituratеur 2 pôles
Tauchmotorpumpe mit Schneidwerk 2-polig
Bombas sumergibles con triturador 2 polos
Погружные электронасосы с измельчителем 2 полюса

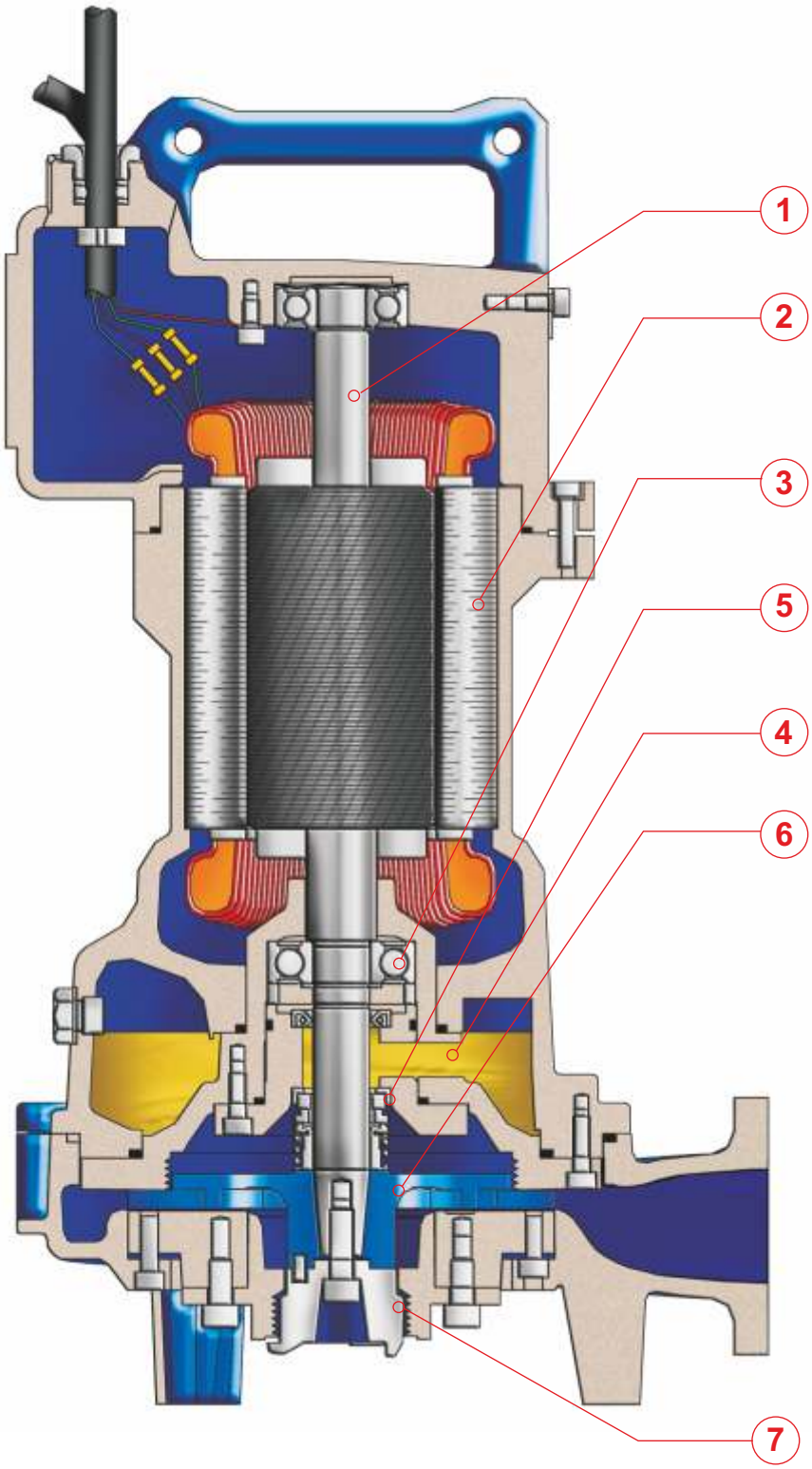

PREMIUM EFFICIENCY IE3 MOTOR

GRINDER T

1 Alberi rettificati nelle sedi dei cuscinetti e della tenuta, sovradimensionati rispetto ai parametri standard di utilizzo, equilibrati dinamicamente.
2 Motore Asincrono trifase a gabbia di scoiattolo, classe d'isolamento H(180°C). A secco, raffreddato dal liquido circostante. Grado di protezione IP68. Il motore, è progettato per lavoro continuo o intermittente, con un numero non superiore di 15 avviamenti per ora regolarmente distanziati e con un massimo squilibrio di tensione tra le fasi del 5%.
3 Cuscinetti sovradimensionati, radiali a sfere lubrificati a vita esenti da manutenzione.
4 Camera olio L'olio lubrifica e raffredda le tenute, ed emulsiona eventuali infiltrazioni di acqua.
La pompa è dotata di due sistemi di tenuta per il perfetto isolamento tra il motore elettrico e il liquido pompato.
Tenuta superiore: meccanica, grafite / ceramica.
5 Tenuta inferiore: meccanica, carburo di silicio.
6 Le giranti sono progettate per garantire un elevato rendimento idraulico e bassi consumi energetici.
7 Sistema triturante in acciaio AISI 420 di microfusione.

1 Les arbres rectifiés dans les sièges des roulements et de la garniture mécanique, surdimensionés par rapport aux paramètres standard d'utilisation, équilibrés dynamiquement.
2 Moteur asynchrone triphasé à cage d'écureuil, classe d'isolation H(180°C). À sec, refroidi par le liquide environnant. Degré de protection IP68. Le moteur est dessiné pour le service continu ou intermittent, avec un nombre de démarrages inférieur à 15/h, régulièrement espacés et avec max. 5% de déséquilibre de tension entre les phases.
3 Roulements surdimensionnés, radiaux, à sphères lubrifiées à vie, exemptes d'entretien.
4 Chambre huile L'huile lubrifie et refroidit les garnitures mécaniques et émulsionne les infiltrations d'eau éventuelles. Deux garnitures mécaniques assurent la parfaite isolation entre le moteur électrique et le liquide pompé.
Garniture supérieure : mécanique, céramique / carbone.
5 Garniture inférieure: mécanique, carbure de silicium.
6 Les roues sont dessinées pour garantir un rendement hydraulique élevé et des basses consommations énergétiques.
7 Système triturant acier inoxydable AISI 420 micro fusion.

1 Ejes rectificado en la base de los cojinetes y base de la mecánica, sobredimensionado respecto a los parámetros estándar de uso y equilibrados dinámicamente.
2 Motor asincrónico trifásico con jaula, aislamiento H(180°C). En seco, enfriado por el liquido. Grado de protección IP68. El motor, esta preparado para trabajar continuamente o intermitentemente, con un numero de encendidos nunca superior a 15 /ora y con un máximo desequilibrio de tensión entre las fases del 5%.
3 Cojinetes sobredimensionados, radiales y esferas lubrificados indefinidamente, sin necesidad de mantenimiento.
4 Cámara de aceite que lubrifica y enfría los precintos y emulsiona las eventuales infiltraciones de agua.
La bomba está dotada de dos sistemas de sellado para el perfecto aislamiento entre el motor eléctrico y el líquido bombeado.
Sellado/precintado superior: mecánica, grafito/cerámica.
5 Sellado/precintado inferior: mecánica, carburo y silicio.
6 Los impulsores han sido proyectados para garantizar un elevado rendimiento hidráulico y un bajo consumo energético.
7 Sistema que tritura acero inoxidable AISI 420 micro fusión.

1 Shafts grided down in ball bearings and mechanical seals seats, over-dimensioned respect to standard parameters of use.
2 Motor asynchronous threephase squirrel cage type, insulation class H(180°C). Dry motor, cooled by surrounding liquid. Protection degree IP 68. The motor is projected for continuous or intermittent operation, with a maximum of 15 starts per hour at regular intervals. The motor is projected for working with 5% maximum voltage unbalance between phases.
3 Ball bearings overdimensioned, life lubricated, maintenance free.
4 Oil chamber oil lubricates and cools the seals and emulsifies eventual water infiltrations.
This electric pump has two types of seals for a perfect insulation between the electric motor and the pumped liquid.
Upper seal: mechanical, ceramic / graphite.
5 Lower seal: mechanical, silicon carbide.
6 Impellers are projected in order to guarantee and assure an high hydraulic efficiency and low power consumption.
7 Grinder system Stainless Steel AISI 420 of microcasting type.

1 Welle Lagerung und Abdichtung durch überdimensionierte Wälzlager bzw. Dichtungsträger.
2 Motor Asynchronmotor dreiphasig als Käfigläufer, Isolationsklasse H(180°C). Trockenläufer und Kühlung durch die umgebende Flüssigkeit. Schutzart IP 68. Der Motor ist für Dauerbetrieb und Aussetzbetrieb mit max. 15 Schaltspielen pro Stunde sowie für Spannungstoleranzen von +/- 5% ausgelegt.
3 Wälzlager überdimensioniert, dauergeschmiert und wartungsfrei.
4 Ölkammer Öl schmiert und kühlt die Dichtungen und emulgiert bei evtl. Leckage.
Zweifache Wellenabdichtung garantiert optimale Abdichtung zwischen Motor und Fördermedium
Obere Dichtung: Gleitringdichtung Kohle / Keramik.
5 Untere Dichtung: Gleitringdichtung Siliziumkarbid.
6 Laufrad konstruiert für max. hydraulischen Wirkungsgrad und geringer Leistungsaufnahme.
7 Schneideinrichtung Feinguss Edelstahl AISI 420.

1 Валы, отшлифованные в местах посадки подшипников и уплотнения, рассчитанные с запасом относительно стандартных рабочих параметров, динамически отбалансированы.
2 Трехфазный асинхронный двигатель, короткозамкнутый, класс изоляции H (180°C). Сухого типа, охлаждение окружающей жидкостью. Степень защиты IP68. Двигатель предусмотрен для непрерывной работы или работы с перерывами, с максимальным количеством включений - 15 в час с равномерными интервалами, максимальные перепады напряжения между фазами - 5%.
3 Подшипники рассчитаны с запасом, радиального типа с шариками со смазкой на весь срок службы, не требующие тех. обслуживания.
4 Масляная камера служит для смазки и охлаждения прокладок, а также для эмульгирования просочившейся воды.
Насос снабжен двумя системами герметизации для обеспечения идеальной изоляции между электродвигателем и перекачиваемой жидкостью.
Верхнее уплотнение: механическое, графит/керамика.
5 Нижнее уплотнение: механическое, карбид кремния.
6 Рабочие колеса спроектированы для обеспечения высокого гидравлического КПД и низкого энергопотребления.
7 Система измельчения из микролитой стали AISI 420.

IMPIEGHI

Le elettropompe sommergibili con trituratore sono utilizzate prevalentemente per il pompaggio di acque contenenti corpi filamentosi, carta o materiale tessile. In particolare per lo smaltimento delle acque di scarico provenienti da stazioni di servizio, alloggi comunitari e quartieri.

PARTICOLARITÀ COSTRUTTIVE

Elettropompe sommergibili di robusta e compatta costruzione, motori elettrici alloggiati in vano a tenuta stagna, collegati mediante alberi di lunghezze ridotte alle giranti situate in voluta tramite interposizione di camera olio tra parte idraulica e motore elettrico.

MATERIALI

Fusioni principali	Ghisa EN-GJL-250
Girante	Ghisa EN-GJS-400
Cavo elettrico	Neoprene H07RN/F
Albero	Acciaio inossidabile AISI 431 / Duplex
O-rings e paraolio	Nitrile
Bullonerie	Classe A2 - A4
Tenuta meccanica	Carburo di silicio / Carburo di silicio

APPLICATION

Submersible electric pumps with grinder are used prevalently for the lifting of waters containing filamentous materials, paper or textile materials. In particular for clearence of waste waters originating from service stations, housing communities, camping sites.

CONSTRUCTION DATA

Submersible electric pumps, robust in construction, watertight electric motors accommodated in compartment, connected, by shafts of reduced lengths, to the impellers situated at the pump casing by the interposition of oil chamber between the hydraulic side and the electric motor.

MATERIALS

Motor housing	Cast iron EN-GJL-250
Impeller	Cast-iron EN-GJS-400
Electric cable	Neoprene H07RN/F
Shaft	Stainless Steel AISI 431 / Duplex
O-rings and lip seal	Nitrile
Bolts	A2 - A4 class
Mechanical seal	Silicon Carbide / Silicon Carbide

APPLICATIONS

Les pompes submersibles avec triturateur sont utilisées principalement pour le pompage d'eaux contenants des corps filamenteux, papier ou textiles. En particulier pour l'écoulement des eaux usées provenant de station de service, immeubles et quartiers.

PARTICULARITÉ DE CONSTRUCTION

Pompes submersibles robustes et compactes, moteurs électriques logés en enceinte étanche, reliés par des arbres de longueurs réduites aux roues, avec interposition d'une chambre à huile entre la partie hydraulique et le moteur électrique.

MATÉRIAUX

Moulures principales	Fonte EN-GJL-250
Roue	Fonte EN-GJS-400
Câble électrique	Néoprène H07RN/F
Arbre	Acier inoxydable AISI 431 / Duplex
O-ring et joints	Nitrile
vis	Classe A2 - A4
Garniture mécanique	Carb. de silicium / carbure de silicium

EINSATZBEREICHE

Tauchmotorpumpen mit Schneideinrichtung werden zu Förderung von faserhaltigem Abwasser mit Papier und Textilienresten eingesetzt. Speziell zur Entsorgung von Abwasser von Raststätten, Wohngebieten und Campinganlagen.

AUSFÜHRUNG

Robuste Tauchmotorpumpe mit wasserdichtem Motor, kompakte Bauart, Laufrad im Pumpengehäuse durch Ölkammer zum Motor getrennt.

WERKSTOFFE

Motorgehäuse	Grauguss EN-GJL-250
Laufrad	Grauguss EN-GJS-400
Anschlusskabel	Neoprene H07RN/F
Welle	Edelstahl AISI 431 / Duplex
Wellendichtring und O-Ringe	Nitril
Schrauben	Edelstahl A2 - A4
Gleitringdichtung	Siliziumkarbid / Siliziumkarbid

UTILIZACION

Las bombas sumergibles con triturador se utilizan principalmente para bombear aguas que contengan filamentos como fibra de papel o tejidos. Especialmente para eliminación de aguas de estaciones de servicio, edificios , camping

DIFERENCIAS PRINCIPALES

Son bombas sumergibles de robusta y compacta construcción, motores eléctricos situados en compartimento separado, conectadas mediante ejes cortos con los impulsores interpuestos con una cámara de aceite entre la parte hidráulica i el motor eléctrico.

MATERIALES

Aleaciones principales	Hierro Fundido EN-GJL-250
Impulsor (turbina)	Hierro Fundido EN-GJS-400
Cable eléctrico	Neopreno H07RN/F
Eje	Acero inoxidable AISI 431 / Duplex
Anillo de sellados y O-Rings	Nitrilo
Tornillos	Clase A2 - A4
Sello mecánico	Carburo de silicio / Carburo de silicio

ОБЛАСТЬ ПРИМЕНЕНИЯ

Погружные электронасосы с измельчителемиспользуются, в основном, для перекачки воды с содержанием волокнистых частиц, бумаги или тканных материалов. В частности, для переработки сточных вод от станций тех. обслуживания, жилыхрайонов, туристических зон.

КОНСТРУКЦИОННЫЕ ОСОБЕННОСТИ

Погружные электронасосы с прочной и компактной конструкцией. Электродвигатели размещены в секции с герметичным уплотнением и соединены через валы небольшой длины с рабочими колесами, расположенными в гидравлической камере. Валы проходят через масляную камеру между гидравликой и электродвигателем.

МАТЕРИАЛЫ

Основные литые компоненты	Чугун EN-GJL-250
Рабочее колесо	Чугун EN-GJS-400
Электрокабель	Неопрен H07RN/F
Вал	Нержавеющая сталь AISI 431/Дуплекс
Уплот. кольца и манжета	Нитрил
Винты	Класс A2 - A4
Мех. уплотнение	Карбид кремния/Карбид кремния.

T GRINDER

Elettropompe sommergibili con trituratore 2 poli
Submersible electric pumps with grinder 2 poles
Electropompe submersible avec triturateur 2 pôles
Tauchmotorpumpe mit Schneidwerk 2-polig
Bombas sumergibles con triturador 2 polos
Погружные электронасосы с измельчителем 2 полюса

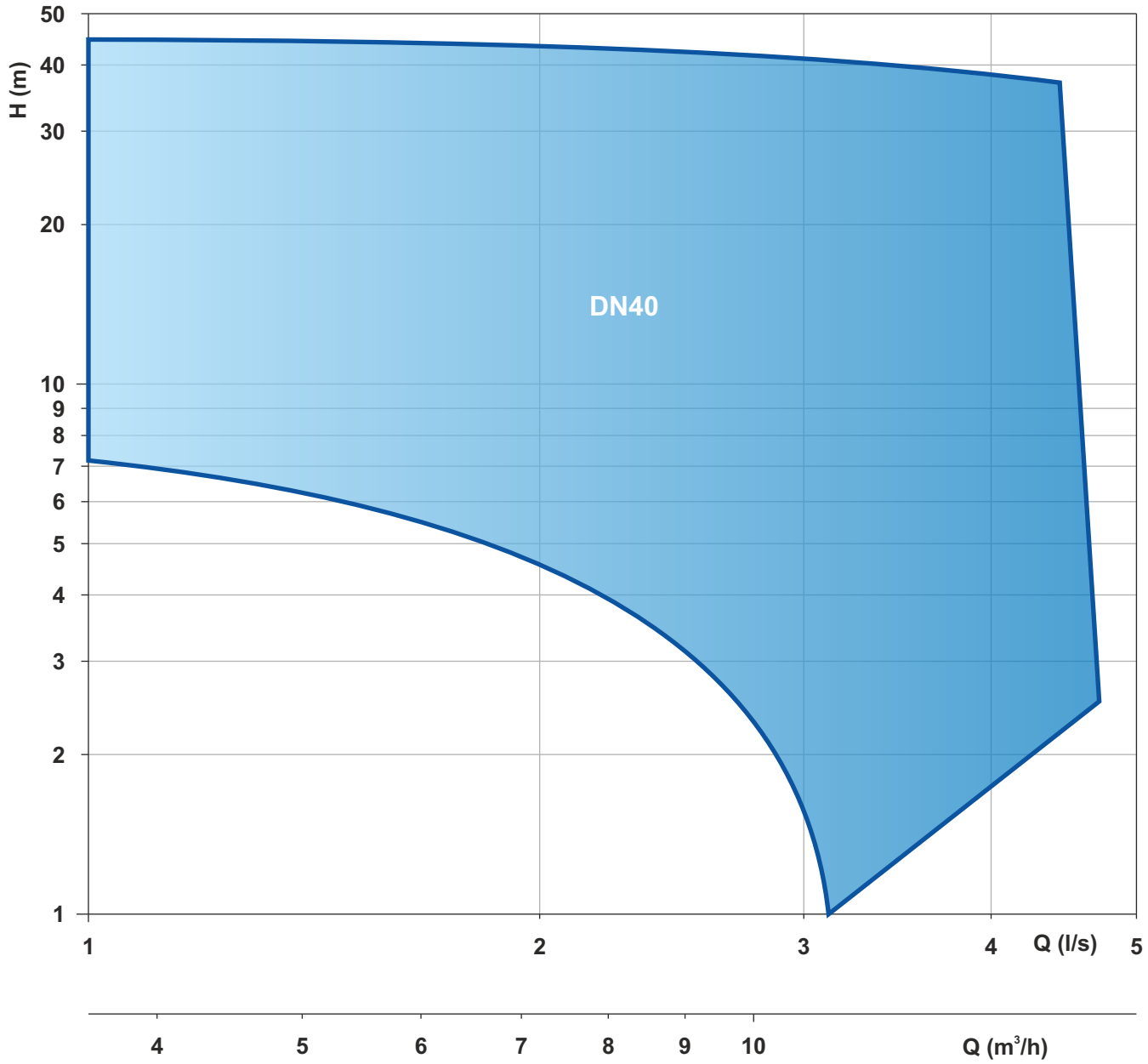

Le schede tecniche sono disponibili al sito www.faggiolatipumps.com
Technical data sheets are available on our web site www.faggiolatipumps.com
Les fiches techniques sont disponibles sur notre site web www.faggiolatipumps.com
Technische Datenblätter finden Sie auf unserer Internetseite www.faggiolatipumps.com
Las hojas de datos técnicas están disponibles en nuestro web site www.faggiolatipumps.com
Технические спецификации имеются на Интернет-сайте www.faggiolatipumps.com

Ghisa EN-GJL-250 | Cast Iron EN-GJL-250
Fonte EN-GJL-250 | Grauguss EN-GJL-250
Hierro fundido EN-GJL-250 | Чугун EN-GJL-250

Curva caratteristica - *Performance curve* - Courbe caractéristique
Kennlinie* - Curva característica - *Характеристическая кривая

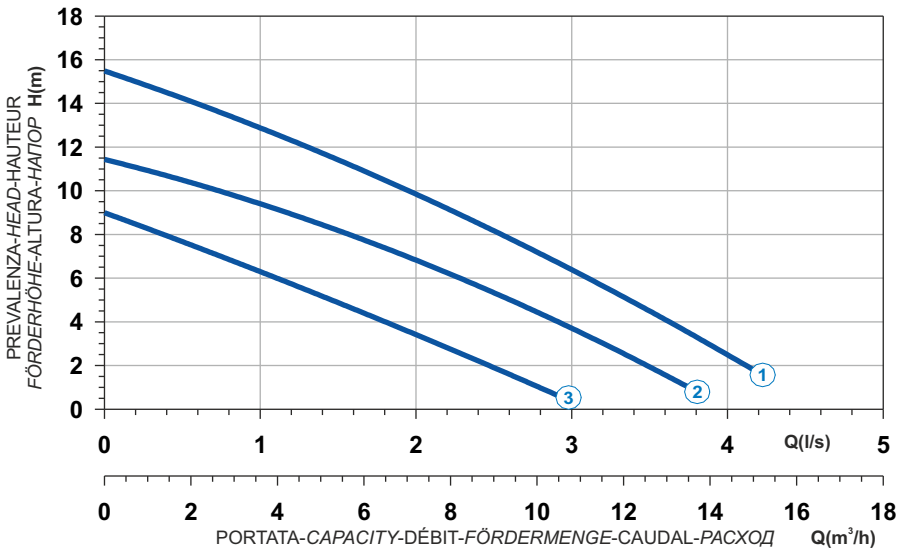

Power supply	1ph 230V 50Hz
R.P.M.	2850
Free passage (mm)	6
Discharge (mm)	DN 40
Max Weight (Kg)	30

Curve N°	Code	Type	MOTOR Rated power P2 (kW)	MOTOR Rated current I (A)	MOTOR Starting current Is (A)	ATEX code
1	7009756	**G272M3T1-J6AD1**	1,1	6,6	24,4	-
2	7009108	**G272M3T2-J6AD1**	1,1	6,6	24,4	-
3	7003219	**G272M3T3-J6AD1**	1,1	6,6	24,4	-

Pompa fornita di quadro con condensatore di spunto e disgiuntore. - *Pump supplied with a Control Panel with capacitor and disjunctour.*
Pompe fournie avec un panneau de commande avec le condensateur et le disjoncteur. - *Pompe inklusive Schaltgerät mit Kondensator und Schalter.*
Bomba provista de un panel de control con el condensador y el disjunctour - Насос поставляется с пультом с пусковым конденсатором и разъединителем.

Dimensioni - *Dimensions* - Dimensions - *Abmessungen* - Dimensiones - *Габариты* (mm)

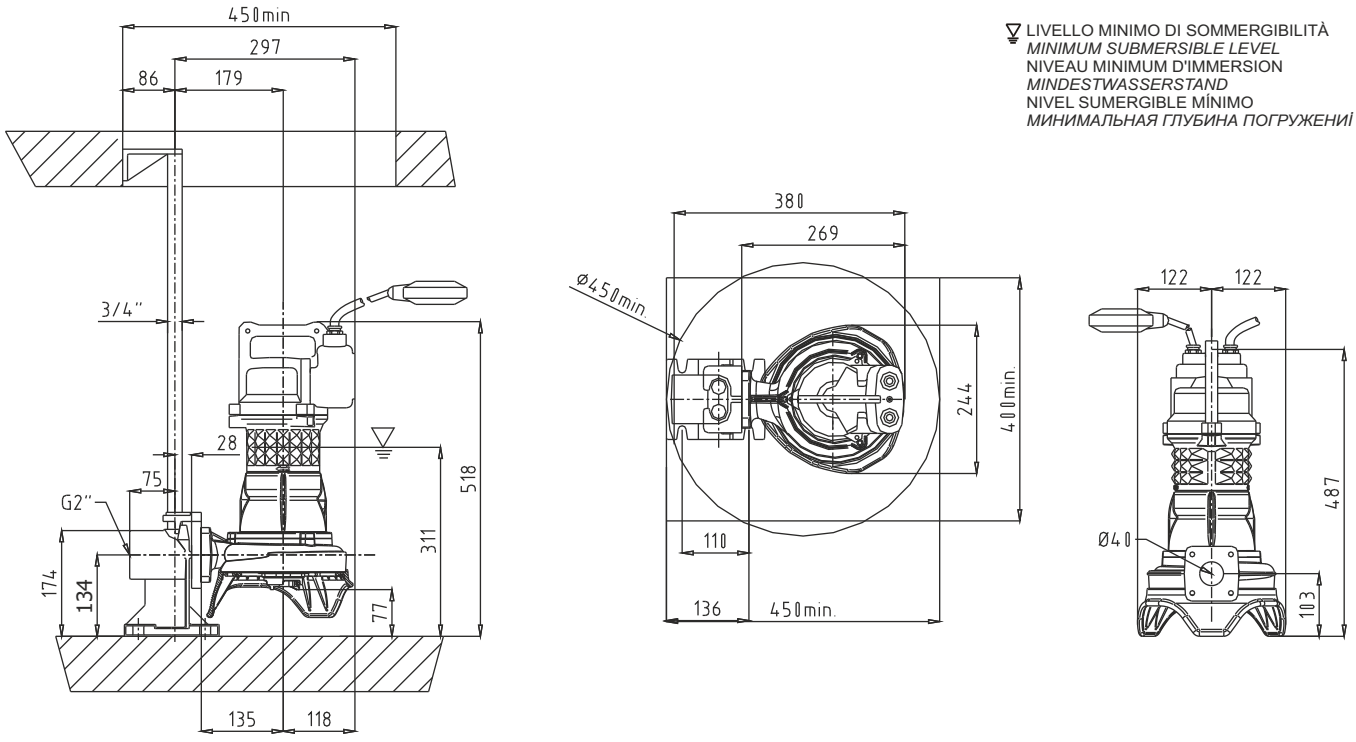

Ghisa EN-GJL-250
Fonte EN-GJL-250
Hierro fundido EN-GJL-250
Cast Iron EN-GJL-250
Grauguss EN-GJL-250
Чугун EN-GJL-250

Curva caratteristica - *Performance curve* - Courbe caractéristique *Kennlinie* - Curva característica - *Характеристическая кривая*

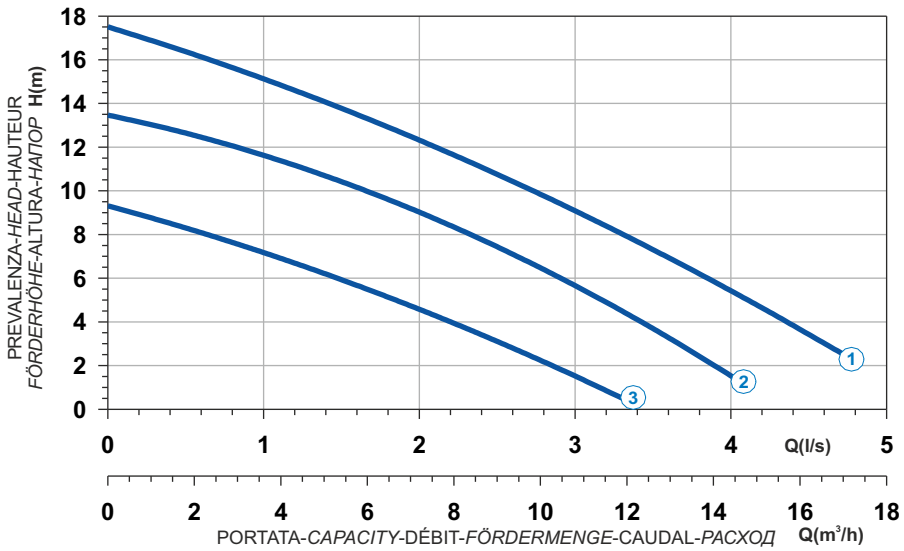

Curve N°	Code	Type	MOTOR Rated power P2 (kW)	MOTOR Rated current I (A)	MOTOR Starting current Is (A)	ATEX code
1	7008128	**G272T3T1-J6AA0**	1,4	2,7	13,2	-
2	7009019	**G272T3T2-J6AA0**	1,1	2,4	11,8	-
3	7009022	**G272T3T3-J6AA0**	1,1	2,4	11,8	-

Power supply	3ph 400V 50Hz
R.P.M.	2850
Free passage (mm)	6
Discharge (mm)	DN 40
Max Weight (Kg)	30

T

Dimensioni - *Dimensions* - Dimensions - *Abmessungen* - Dimensiones - *Габариты* (mm)

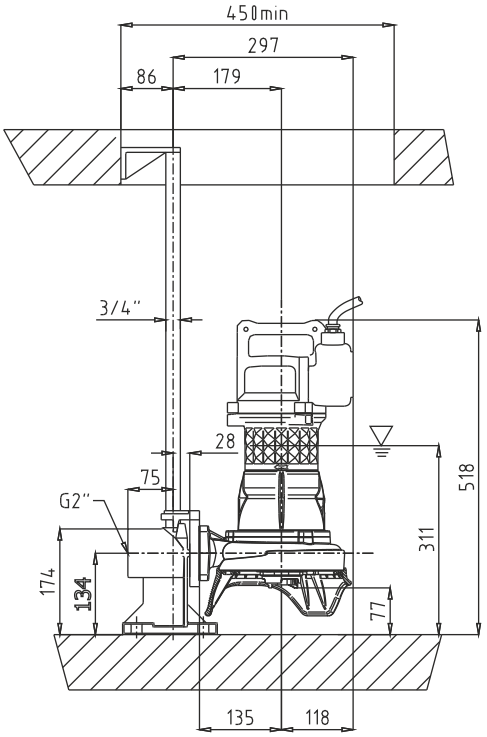

LIVELLO MINIMO DI SOMMERGIBILITÀ
MINIMUM SUBMERSIBLE LEVEL
NIVEAU MINIMUM D'IMMERSION
MINDESTWASSERSTAND
NIVEL SUMERGIBLE MÍNIMO
МИНИМАЛЬНАЯ ГЛУБИНА ПОГРУЖЕНИЯ

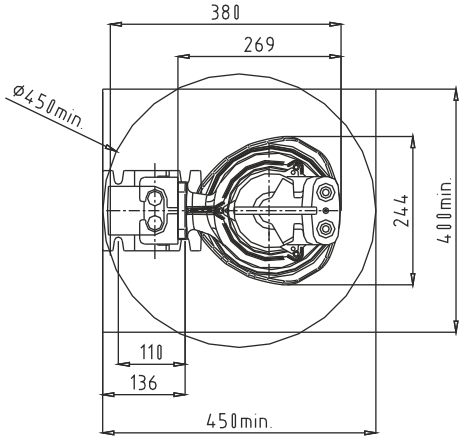

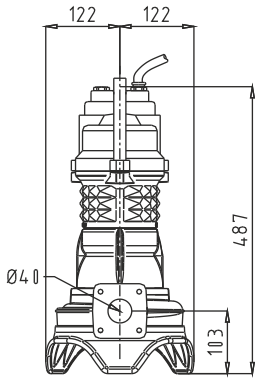

Ghisa EN-GJL-250 | Cast Iron EN-GJL-250
Fonte EN-GJL-250 | Grauguss EN-GJL-250
Hierro fundido EN-GJL-250 | Чугун EN-GJL-250

Curva caratteristica - *Performance curve* - Courbe caractéristique
Kennlinie* - Curva característica - *Характеристическая кривая

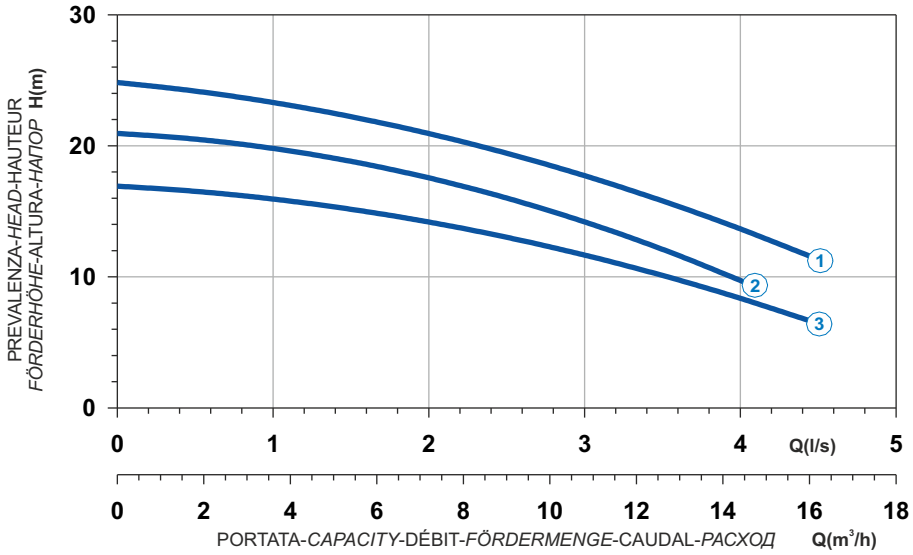

Power supply	1ph 230V 50Hz
R.P.M.	2850
Free passage (mm)	6
Discharge (mm)	DN 40
Max Weight (Kg)	40

Curve N°	Code	Type	MOTOR Rated power P2 (kW)	MOTOR Rated current I (A)	MOTOR Starting current Is (A)	ATEX code
1	7003026	**G271M6T1-J6AD1**	1,9	11,4	62,7	-
2	7003028	**G271M6T2-J6AD1**	1,5	9	33,3	-
3	7003031	**G271M6T3-J6AD1**	1,1	6,6	24,4	-

Pompa fornita di quadro con condensatore di spunto e disgiuntore. - *Pump supplied with a Control Panel with capacitor and disjunctour.*
Pompe fournie avec un panneau de commande avec le condensateur et le disjoncteur. - *Pompe inklusive Schaltgerät mit Kondensator und Schalter.*
Bomba provista de un panel de control con el condensador y el disjunctour - Насос поставляется с пультом с пусковым конденсатором и разъединителем.

Dimensioni - *Dimensions* - Dimensions - *Abmessungen* - Dimensiones - *Габариты* (mm)

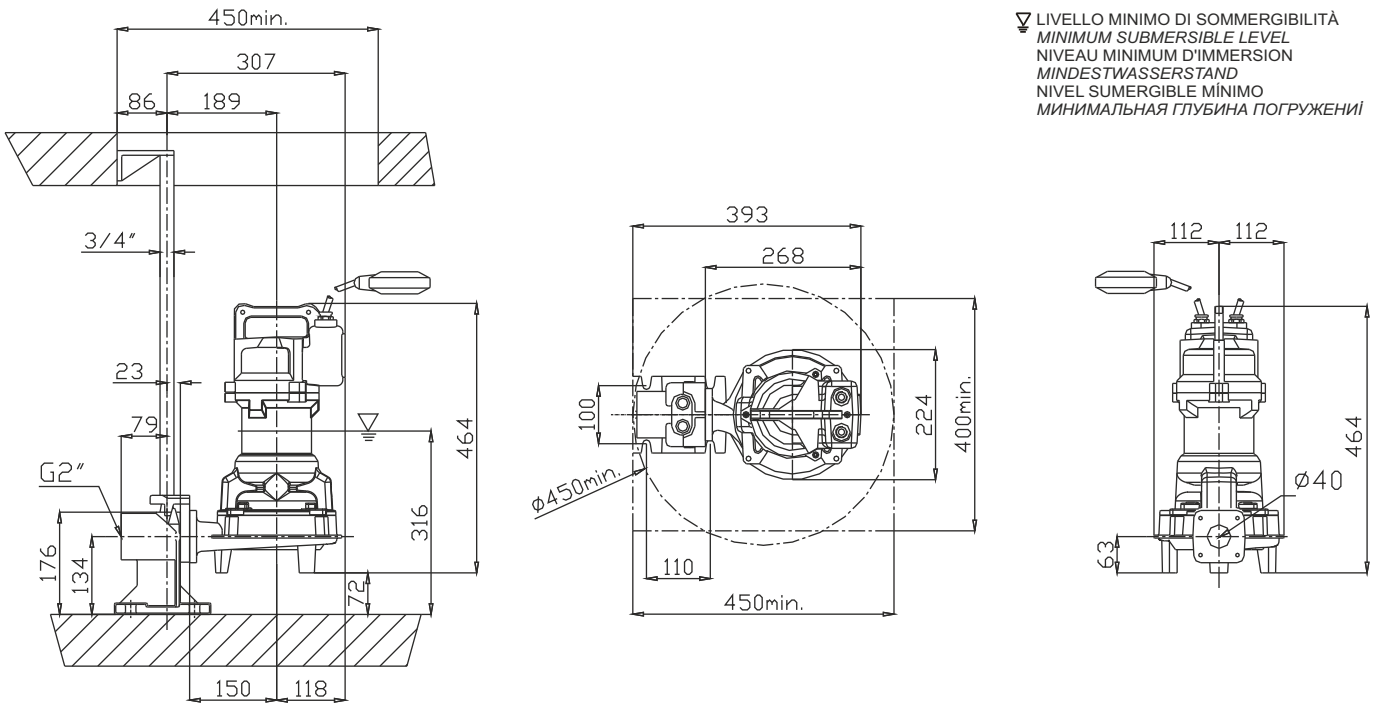

Ghisa EN-GJL-250
Fonte EN-GJL-250
Hierro fundido EN-GJL-250
Cast Iron EN-GJL-250
Grauguss EN-GJL-250
Чугун EN-GJL-250

Curva caratteristica - *Performance curve* - Courbe caractéristique
Kennlinie* - Curva característica - *Характеристическая кривая

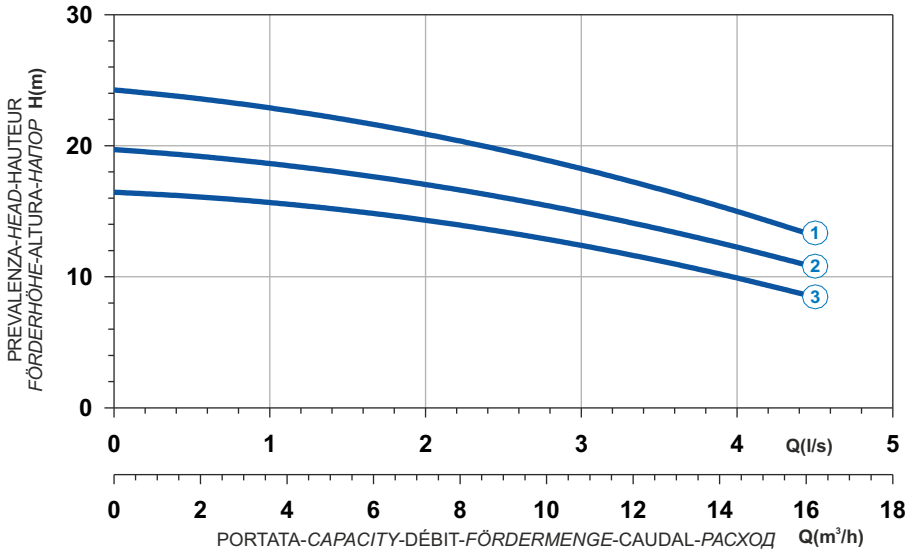

Curve N°	Code	Type	MOTOR Rated power P2 (kW)	MOTOR Rated current I (A)	MOTOR Starting current Is (A)	ATEX code
1	7002050	**G271T6T1-J6AA0**	2,4	4,5	26,6	7002788
2	7002051	**G271T6T2-J6AA0**	1,6	3,1	15,2	7002701
3	7002052	**G271T6T3-J6AA0**	1,6	3,1	15,2	7002789

Power supply	3ph 400V 50Hz
R.P.M.	2850
Free passage (mm)	6
Discharge (mm)	DN 40
Max Weight (Kg)	40

T

Dimensioni - *Dimensions* - Dimensions - *Abmessungen* - Dimensiones - *Габариты* (mm)

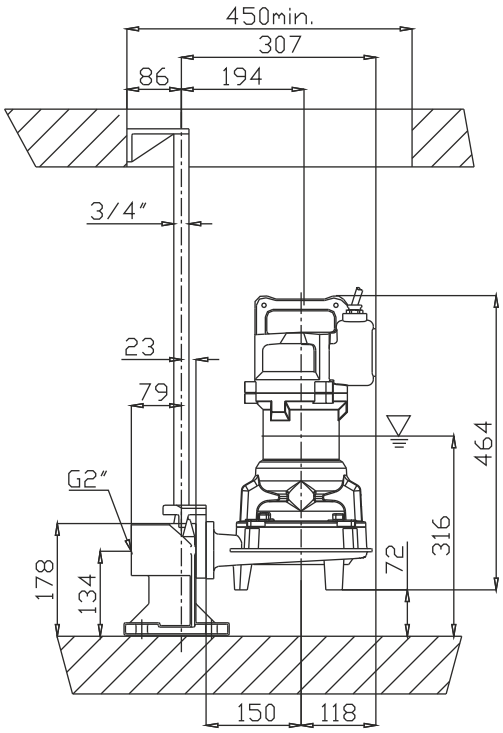

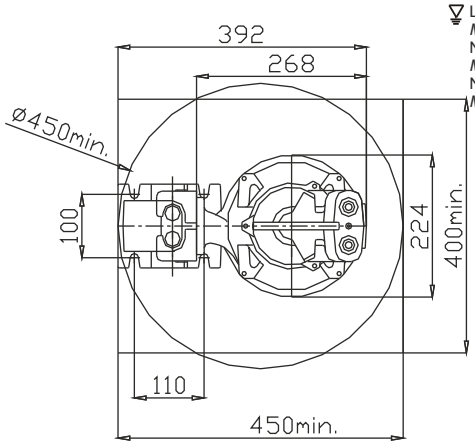

LIVELLO MINIMO DI SOMMERGIBILITÀ
MINIMUM SUBMERSIBLE LEVEL
NIVEAU MINIMUM D'IMMERSION
MINDESTWASSERSTAND
NIVEL SUMERGIBLE MÍNIMO
МИНИМАЛЬНАЯ ГЛУБИНА ПОГРУЖЕНИЯ

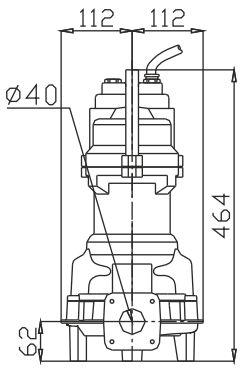

Ghisa EN-GJL-250 | Cast Iron EN-GJL-250
Fonte EN-GJL-250 | Grauguss EN-GJL-250
Hierro fundido EN-GJL-250 | Чугун EN-GJL-250

Curva caratteristica - *Performance curve* - Courbe caractéristique
Kennlinie* - Curva característica - *Характеристическая кривая

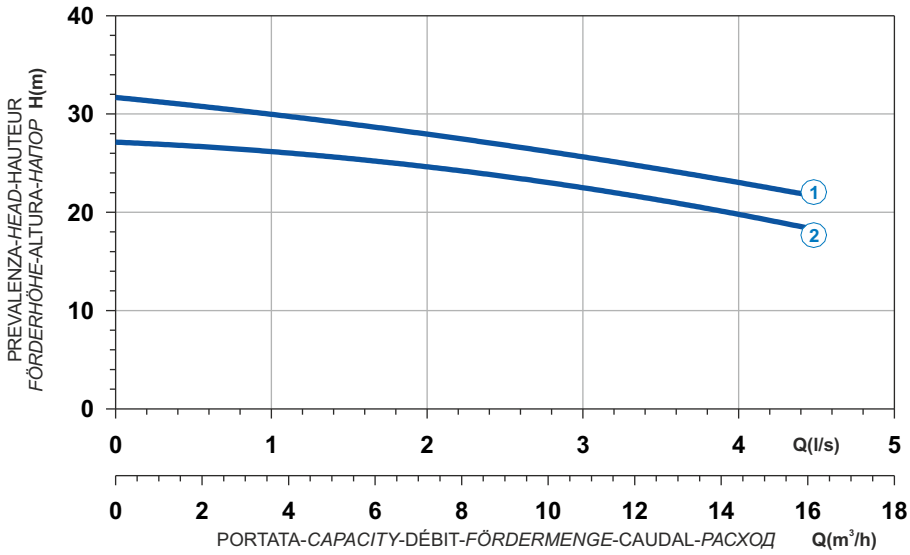

Power supply	3ph 400V 50Hz
R.P.M.	2850
Free passage (mm)	7
Discharge (mm)	DN 40
Max Weight (Kg)	52

Curve N°	Code	Type	MOTOR Rated power P2 (kW)	MOTOR Rated current I (A)	MOTOR Starting current Is (A)	ATEX code
1	7001042	**G209T6T1-J7AA0**	3,1	5,8	34,2	7009498
2	7001041	**G209T6T2-J7AA0**	3,1	5,8	34,2	7002808

Dimensioni - *Dimensions* - Dimensions - *Abmessungen* - Dimensiones - *Габариты* (mm)

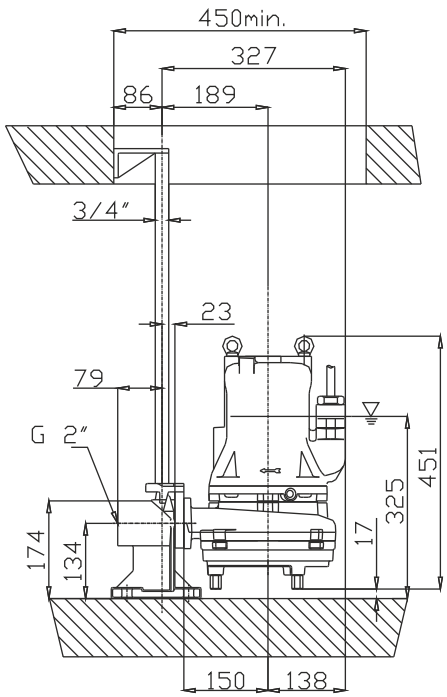

LIVELLO MINIMO DI SOMMERGIBILITÀ
MINIMUM SUBMERSIBLE LEVEL
NIVEAU MINIMUM D'IMMERSION
MINDESTWASSERSTAND
NIVEL SUMERGIBLE MÍNIMO
МИНИМАЛЬНАЯ ГЛУБИНА ПОГРУЖЕНИЯ

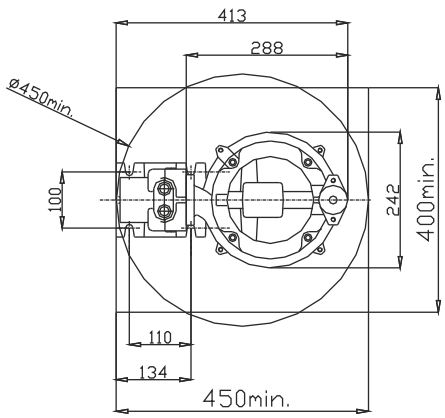

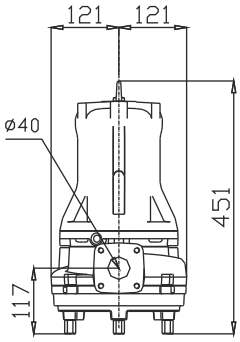

Ghisa EN-GJL-250
Fonte EN-GJL-250
Hierro fundido EN-GJL-250
Cast Iron EN-GJL-250
Grauguss EN-GJL-250
Чугун EN-GJL-250

Curva caratteristica - *Performance curve* - Courbe caractéristique
Kennlinie* - Curva característica - *Характеристическая кривая

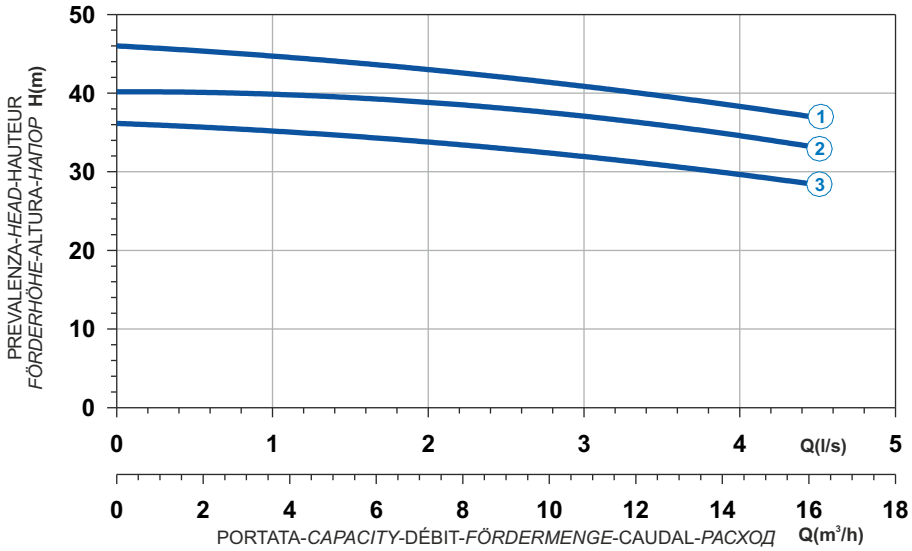

Curve N°	Code	Type	MOTOR Rated power P2 (kW)	MOTOR Rated current I (A)	MOTOR Starting current Is (A)	ATEX code
1	7001600	**G210R6T1-J7AA2**	5	9,1	53,7	7002801
2	7001923	**G210R6T2-J7AA2**	5	9,1	53,7	7002802
3	7001924	**G210R6T3-J7AA2**	4,2	7,7	45,4	7002803

Power supply	3ph 400/690V 50Hz
R.P.M.	2850
Free passage (mm)	7
Discharge (mm)	DN 40
Max Weight (Kg)	67

T

Dimensioni - *Dimensions* - Dimensions - *Abmessungen* - Dimensiones - *Габариты* (mm)

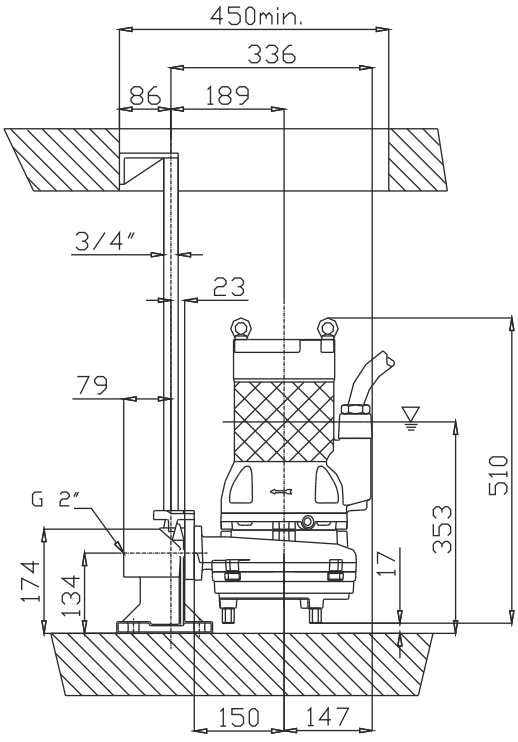

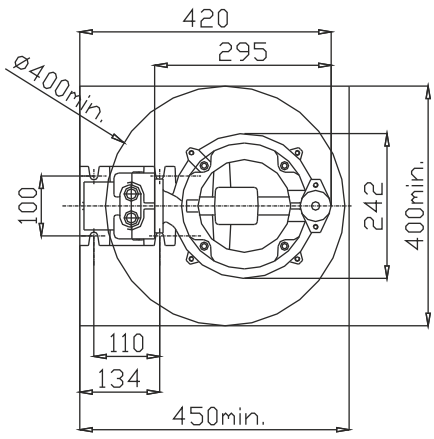

LIVELLO MINIMO DI SOMMERGIBILITÀ
MINIMUM SUBMERSIBLE LEVEL
NIVEAU MINIMUM D'IMMERSION
MINDESTWASSERSTAND
NIVEL SUMERGIBLE MÍNIMO
МИНИМАЛЬНАЯ ГЛУБИНА ПОГРУЖЕНИЯ

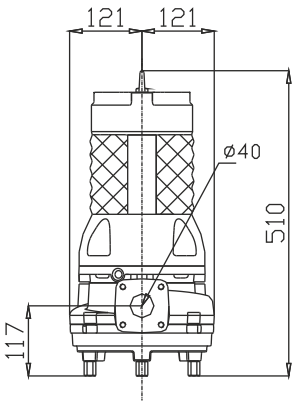

GRINDER T

1 Alberi rettificati nelle sedi dei cuscinetti e della tenuta, sovradimensionati rispetto ai parametri standard di utilizzo, equilibrati dinamicamente.
2 Motore Asincrono trifase a gabbia di scoiattolo, classe d'isolamento H(180°C). A secco, raffreddato dal liquido circostante. Grado di protezione IP68. Il motore, è progettato per lavoro continuo o intermittente, con un numero non superiore di 15 avviamenti per ora regolarmente distanziati e con un massimo squilibrio di tensione tra le fasi del 5%.
3 Cuscinetti sovradimensionati, radiali a sfere lubrificati a vita esenti da manutenzione.
4 Camera olio L'olio lubrifica e raffredda le tenute, ed emulsiona eventuali infiltrazioni di acqua.
La pompa è dotata di due sistemi di tenuta per il perfetto isolamento tra il motore elettrico e il liquido pompato.
Tenuta superiore: anello di tenuta NBR.
5 Tenuta inferiore: meccanica, carburo di silicio.
6 Le giranti sono progettate per garantire un elevato rendimento idraulico e bassi consumi energetici.
7 Sistema triturante in acciaio AISI 420 di microfusione.

1 Shafts grided down in ball bearings and mechanical seals seats, over-dimensioned respect to standard parameters of use.
2 Motor asynchronous threephase squirrel cage type, insulation class H(180°C). Dry motor, cooled by surrounding liquid. Protection degree IP 68. The motor is projected for continuous or intermittent operation, with a maximum of 15 starts per hour at regular intervals. The motor is projected for working with 5% maximum voltage unbalance between phases.
3 Ball bearings overdimensioned, life lubricated, maintenance free.
4 Oil chamber oil lubricates and cools the seals and emulsifies eventual water infiltrations.
This electric pump has two types of seals for a perfect insulation between the electric motor and the pumped liquid.
Upper seal: lip seal NBR.
5 Lower seal: mechanical, silicon carbide.
6 Impellers are projected in order to guarantee and assure an high hydraulic efficiency and low power consumption.
7 Grinder system Stainless Steel AISI 420 of microcasting type.

1 Les arbres rectifiés dans les sièges des roulements et de la garniture mécanique, surdimensionés par rapport aux paramètres standard d'utilisation, équilibrés dynamiquement.
2 Moteur asynchrone triphasé à cage d'écureuil, classe d'isolation H(180°C). À sec, refroidi par le liquide environnant. Degré de protection IP68. Le moteur est dessiné pour le service continu ou intermittent, avec un nombre de démarrages inférieur à 15/h, régulièrement espacés et avec max. 5% de déséquilibre de tension entre les phases.
3 Roulements surdimensionnés, radiaux, à sphères lubrifiées à vie, exemptes d'entretien.
4 Chambre huile L'huile lubrifie et refroidit les garnitures mécaniques et émulsionne les infiltrations d'eau éventuelles. Deux garnitures mécaniques assurent la parfaite isolation entre le moteur électrique et le liquide pompé.
Garniture supérieure : joints de la garniture NBR.
5 Garniture inférieure: mécanique, carbure de silicium.
6 Les roues sont dessinées pour garantir un rendement hydraulique élevé et des basses consommations énergétiques.
7 Système triturant acier inoxydable AISI 420 micro fusion.

1 Welle Lagerung und Abdichtung durch überdimensionierte Wälzlager bzw. Dichtungsträger.
2 Motor Asynchronmotor dreiphasig als Käfigläufer, Isolationsklasse H(180°C). Trockenläufer und Kühlung durch die umgebende Flüssigkeit. Schutzart IP 68. Der Motor ist für Dauerbetrieb und Aussetzbetrieb mit max. 15 Schaltspielen pro Stunde sowie für Spannungstoleranzen von +/- 5% ausgelegt.
3 Wälzlager überdimensioniert, dauergeschmiert und wartungsfrei.
4 Ölkammer Öl schmiert und kühlt die Dichtungen und emulgiert bei evtl. Leckage.
Zweifache Wellenabdichtung garantiert optimale Abdichtung zwischen Motor und Fördermedium
Obere Dichtung: Wellendichtring NBR.
5 Untere Dichtung: Gleitringdichtung Siliziumkarbid.
6 Laufrad konstruiert für max. hydraulischen Wirkungsgrad und geringer Leistungsaufnahme.
7 Schneideinrichtung Feinguss Edelstahl AISI 420.

1 Ejes rectificado en la base de los cojinetes y base de la mecánica, sobredimensionado respecto a los parámetros estándar de uso y equilibrados dinámicamente.
2 Motor asincrónico trifásico con jaula, aislamiento H(180°C). En seco, enfriado por el liquido. Grado de protección IP68. El motor, esta preparado para trabajar continuamente o intermitentemente, con un numero de encendidos nunca superior a 15 /ora y con un máximo desequilibrio de tensión entre las fases del 5%.
3 Cojinetes sobredimensionados, radiales y esferas lubrificados indefinidamente, sin necesidad de mantenimiento.
4 Cámara de aceite que lubrifica y enfría los precintos y emulsiona las eventuales infiltraciones de agua.
La bomba está dotada de dos sistemas de sellado para el perfecto aislamiento entre el motor eléctrico y el líquido bombeado.
Sellado/precintado superior: mecánica, grafito/cerámica.
5 Sellado/precintado inferior: mecánica, carburo y silicio.
6 Los impulsores han sido proyectados para garantizar un elevado rendimiento hidráulico y un bajo consumo energético.
7 Sistema que tritura acero inoxidable AISI 420 micro fusión.

1 Валы, отшлифованные в местах посадки подшипников и уплотнения, рассчитанные с запасом относительно стандартных рабочих параметров, динамически отбалансированы.
2 Трехфазный асинхронный двигатель, короткозамкнутый, класс изоляции H (180°C). Сухого типа, охлаждение окружающей жидкостью. Степень защиты IP68. Двигатель предусмотрен для непрерывной работы или работы с перерывами, с максимальным количеством включений - 15 в час с равномерными интервалами, максимальные перепады напряжения между фазами - 5%.
3 Подшипники рассчитаны с запасом, радиального типа с шариками со смазкой на весь срок службы, не требующие тех. обслуживания.
4 Масляная камера служит для смазки и охлаждения прокладок, а также для эмульгирования просочившейся воды.
Насос снабжен двумя системами герметизации для обеспечения идеальной изоляции между электродвигателем и перекачиваемой жидкостью.
Верхнее уплотнение: уплотнительное кольцо из NBR
5 Нижнее уплотнение: механическое, карбид кремния.
6 Рабочие колеса спроектированы для обеспечения высокого гидравлического КПД и низкого энергопотребления.
7 Система измельчения из микролитой стали AISI 420.

T GRINDER

Elettropompe sommergibili con trituratore 2 poli
Submersible electric pumps with grinder 2 poles
Electropompe submersible avec trituratеur 2 pôles
Tauchmotorpumpe mit Schneidwerk 2-polig
Bombas sumergibles con triturador 2 polos
Погружные электронасосы с измельчителем 2 полюса

Solve & Save
new generation pumps

PREMIUM EFFICIENCY IE3 MOTOR

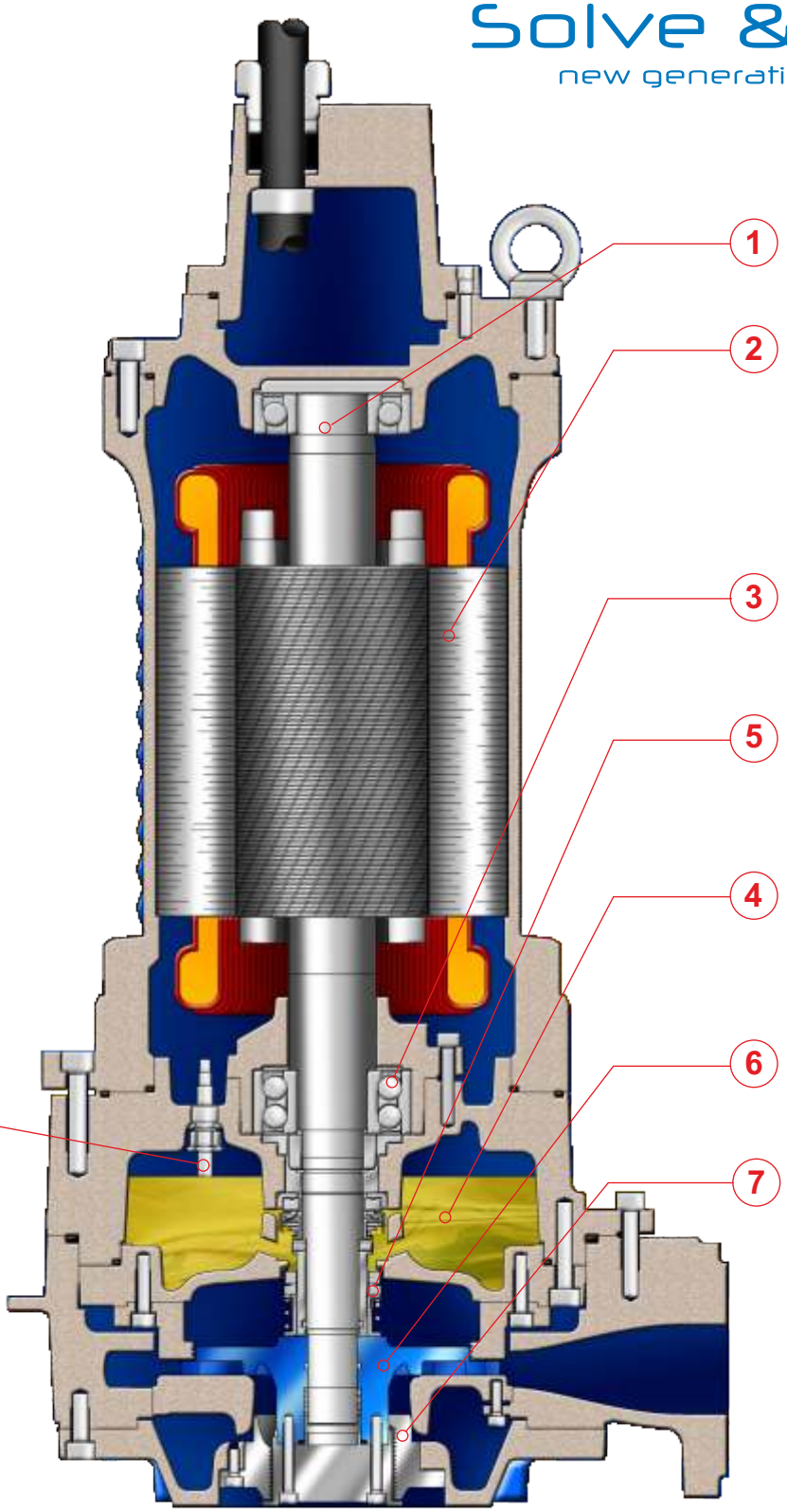

IMPIEGHI

Le elettropompe sommergibili con trituratore sono utilizzate prevalentemente per il pompaggio di acque contenenti corpi filamentosi, carta o materiale tessile. In particolare per lo smaltimento delle acque di scarico provenienti da stazioni di servizio, alloggi comunitari e quartieri.

PARTICOLARITÀ COSTRUTTIVE

Elettropompe sommergibili di robusta e compatta costruzione, motori elettrici alloggiati in vano a tenuta stagna, collegati mediante alberi di lunghezze ridotte alle giranti situate in voluta tramite interposizione di camera olio tra parte idraulica e motore elettrico.

MATERIALI

Fusioni principali	Ghisa EN-GJL-250
Girante	Ghisa EN-GJS-400
Cavo elettrico	Neoprene H07RN/F
Albero	Acciaio inossidabile AISI 431
O-rings e paraolio	Nitrile
Bullonerie	Classe A2 - A4
Tenuta meccanica	Carburo di silicio / Carburo di silicio

APPLICATION

Submersible electric pumps with grinder are used prevalently for the lifting of waters containing filamentous materials, paper or textile materials. In particular for clearence of waste waters originating from service stations, housing communities, camping sites.

CONSTRUCTION DATA

Submersible electric pumps, robust in construction, watertight electric motors accommodated in compartment, connected, by shafts of reduced lengths, to the impellers situated at the pump casing by the interposition of oil chamber between the hydraulic side and the electric motor.

MATERIALS

Motor housing	Cast iron EN-GJL-250
Impeller	Cast-iron EN-GJS-400
Electric cable	Neoprene H07RN/F
Shaft	Stainless Steel AISI 431
O-rings and lip seal	Nitrile
Bolts	A2 - A4 class
Mechanical seal	Silicon Carbide / Silicon Carbide

APPLICATIONS

Les pompes submersibles avec triturateur sont utilisées principalement pour le pompage d'eaux contenants des corps filamenteux, papier ou textiles. En particulier pour l'écoulement des eaux usées provenant de station de service, immeubles et quartiers.

PARTICULARITÉ DE CONSTRUCTION

Pompes submersibles robustes et compactes, moteurs électriques logés en enceinte étanche, reliés par des arbres de longueurs réduites aux roues, avec interposition d'une chambre à huile entre la partie hydraulique et le moteur électrique.

MATÉRIAUX

Moulures principales	Fonte EN-GJL-250
Roue	Fonte EN-GJS-400
Câble électrique	Néoprène H07RN/F
Arbre	Acier inoxydable AISI 431
O-ring et joints	Nitrile
vis	Classe A2 - A4
Garniture mécanique	Carb. de silicium / carbure de silicium

EINSATZBEREICHE

Tauchmotorpumpen mit Schneideinrichtung werden zu Förderung von faserhaltigem Abwasser mit Papier und Textilienresten eingesetzt. Speziell zur Entsorgung von Abwasser von Raststätten, Wohngebieten und Campinganlagen.

AUSFÜHRUNG

Robuste Tauchmotorpumpe mit wasserdichtem Motor, kompakte Bauart, Laufrad im Pumpengehäuse durch Ölkammer zum Motor getrennt.

WERKSTOFFE

Motorgehäuse	Grauguss EN-GJL-250
Laufrad	Grauguss EN-GJS-400
Anschlusskabel	Neoprene H07RN/F
Welle	Edelstahl AISI 431
Wellendichtring und O-Ringe	Nitril
Schrauben	Edelstahl A2 - A4
Gleitringdichtung	Siliziumkarbid / Siliziumkarbid

UTILIZACION

Las bombas sumergibles con triturador se utilizan principalmente para bombear aguas que contengan filamentos como fibra de papel o tejidos. Especialmente para eliminación de aguas de estaciones de servicio, edificios , camping

DIFERENCIAS PRINCIPALES

Son bombas sumergibles de robusta y compacta construcción, motores eléctricos situados en compartimento separado, conectadas mediante ejes cortos con los impulsores interpuestos con una cámara de aceite entre la parte hidráulica i el motor eléctrico.

MATERIALES

Aleaciones principales	Hierro Fundido EN-GJL-250
Impulsor (turbina)	Hierro Fundido EN-GJS-400
Cable eléctrico	Neopreno H07RN/F
Eje	Acero inoxidable AISI 431
Anillo de sellados y O-Rings	Nitrilo
Tornillos	Clase A2 - A4
Sello mecánico	Carburo de silicio / Carburo de silicio

ОБЛАСТЬ ПРИМЕНЕНИЯ

Погружные электронасосы с измельчителемиспользуются, в основном, для перекачки воды с содержанием волокнистых частиц, бумаги или тканных материалов. В частности, для переработки сточных вод от станций тех. обслуживания, жилыхрайонов, туристических зон.

КОНСТРУКЦИОННЫЕ ОСОБЕННОСТИ

Погружные электронасосы с прочной и компактной конструкцией. Электродвигатели размещены в секции с герметичным уплотнением и соединены через валы небольшой длины с рабочими колесами, расположенными в гидравлической камере. Валы проходят через масляную камеру между гидравликой и электродвигателем.

МАТЕРИАЛЫ

Основные литые компоненты	Чугун EN-GJL-250
Рабочее колесо	Чугун EN-GJS-400
Электрокабель	Неопрен H07RN/F
Вал	Нержавеющая сталь AISI 431
Уплот. кольца и манжета	Нитрил
Винты	Класс A2 - A4
Мех. уплотнение	Карбид кремния/Карбид кремния.

T GRINDER

Elettropompe sommergibili con trituratore 2 poli
Submersible electric pumps with grinder 2 poles
Electropompe submersible avec triturateur 2 pôles
Tauchmotorpumpe mit Schneidwerk 2-polig
Bombas sumergibles con triturador 2 polos
Погружные электронасосы с измельчителем 2 полюса

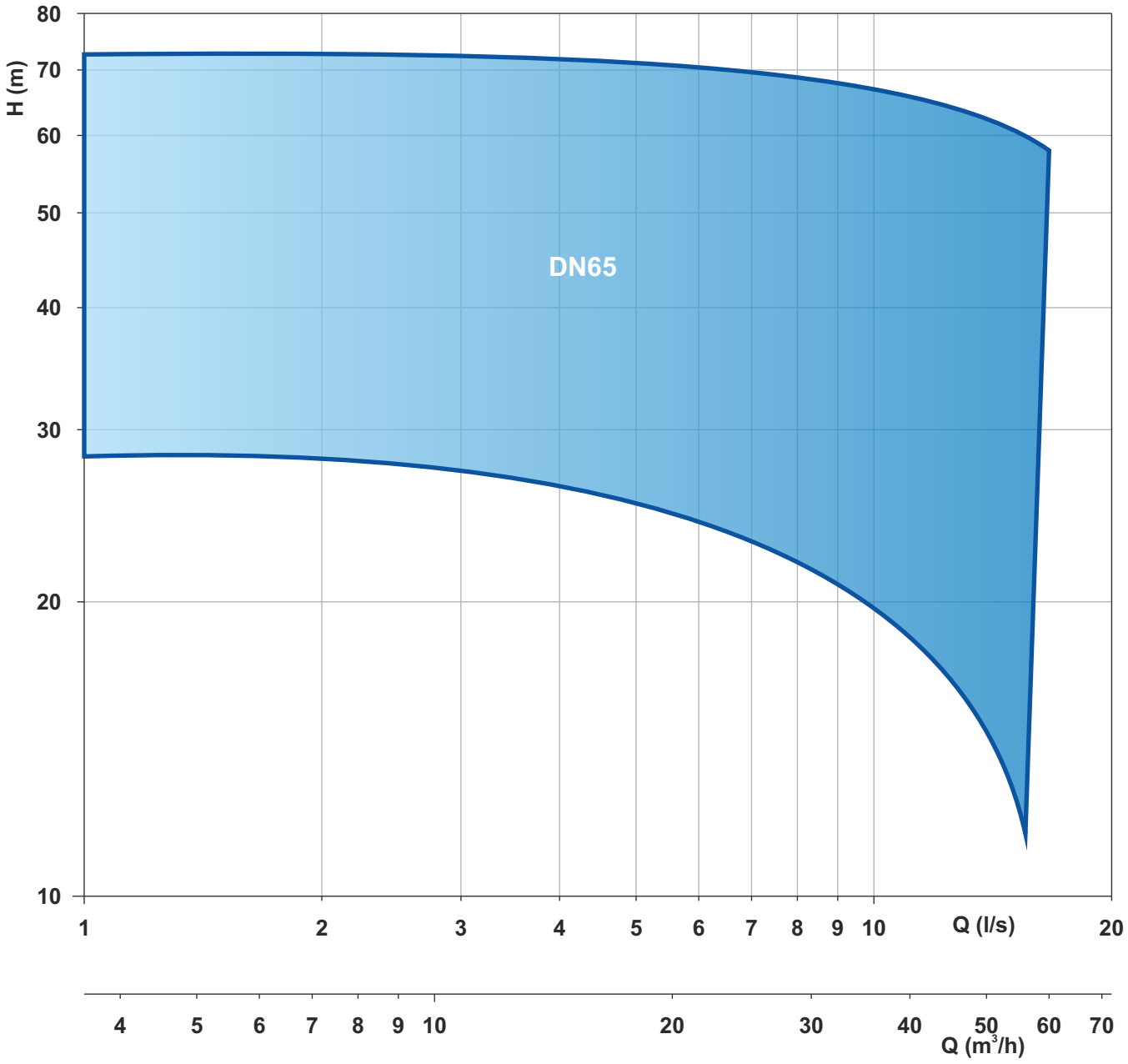

Le schede tecniche sono disponibili al sito www.faggiolatipumps.com
Technical data sheets are available on our web site www.faggiolatipumps.com
Les fiches techniques sont disponibles sur notre site web www.faggiolatipumps.com
Technische Datenblätter finden Sie auf unserer Internetseite www.faggiolatipumps.com
Las hojas de datos técnicas están disponibles en nuestro web site www.faggiolatipumps.com
Технические спецификации имеются на Интернет-сайте www.faggiolatipumps.com

Ghisa EN-GJL-250 | Cast Iron EN-GJL-250
Fonte EN-GJL-250 | Grauguss EN-GJL-250
Hierro fundido EN-GJL-250 | Чугун EN-GJL-250

Curva caratteristica - *Performance curve* - Courbe caractéristique
Kennlinie* - Curva característica - *Характеристическая кривая

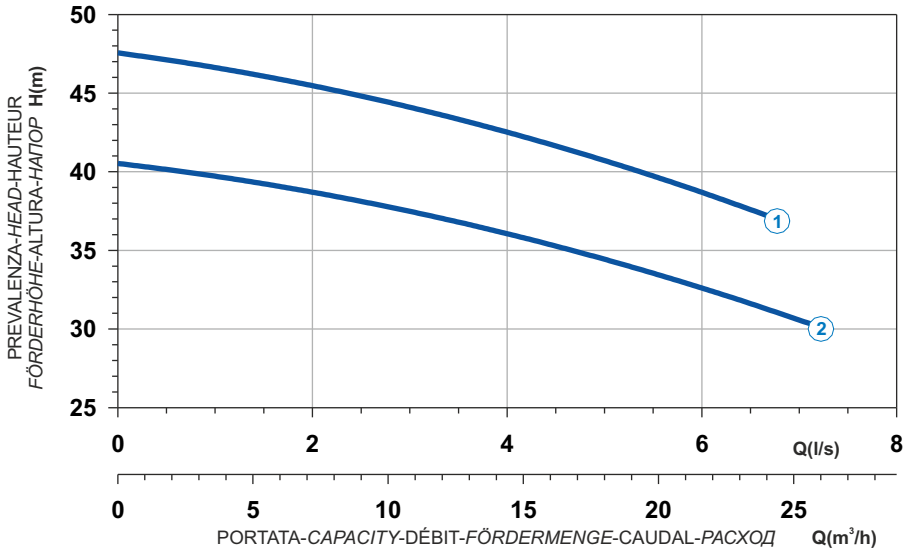

Power supply	3ph 400/690V 50Hz
R.P.M.	2850
Free passage (mm)	8
Discharge (mm)	DN 65
Max Weight (Kg)	178

Curve N°	Code	Type	MOTOR Rated power P2 (kW)	MOTOR Rated current I (A)	MOTOR Starting current Is (A)	ATEX code
1	7008827	**G211R6T2-L8AA2**	7,5	13,5	79,7	7006135
2	7006965	**G211R6T3-L8AA2**	6,5	11,8	69.6	7006280

Dimensioni - *Dimensions* - Dimensions - *Abmessungen* - Dimensiones - *Габариты* (mm)

LIVELLO MINIMO DI SOMMERGIBILITÀ
MINIMUM SUBMERSIBLE LEVEL
NIVEAU MINIMUM D'IMMERSION
MINDESTWASSERSTAND
NIVEL SUMERGIBLE MÍNIMO
МИНИМАЛЬНАЯ ГЛУБИНА ПОГРУЖЕНИЯ

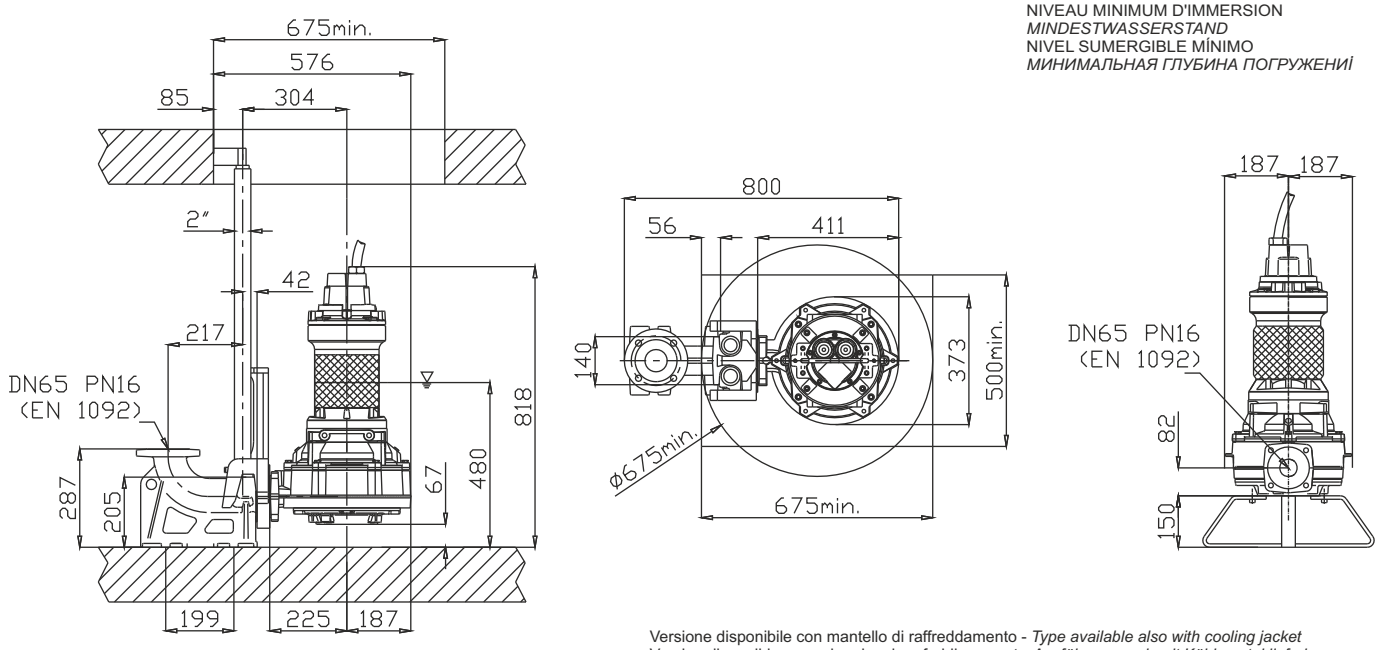

Versione disponibile con mantello di raffreddamento - *Type available also with cooling jacket*
Version disponible avec chemise de refroidissement - *Ausführung auch mit Kühlmantel lieferbar*
Disponible también con camisa de refrigeración - *Вариант доступен с рубашкой охлаждения*

Ghisa EN-GJL-250
Fonte EN-GJL-250
Hierro fundido EN-GJL-250
Cast Iron EN-GJL-250
Grauguss EN-GJL-250
Чугун EN-GJL-250

Curva caratteristica - *Performance curve* - Courbe caractéristique *Kennlinie* - Curva característica - *Характеристическая кривая*

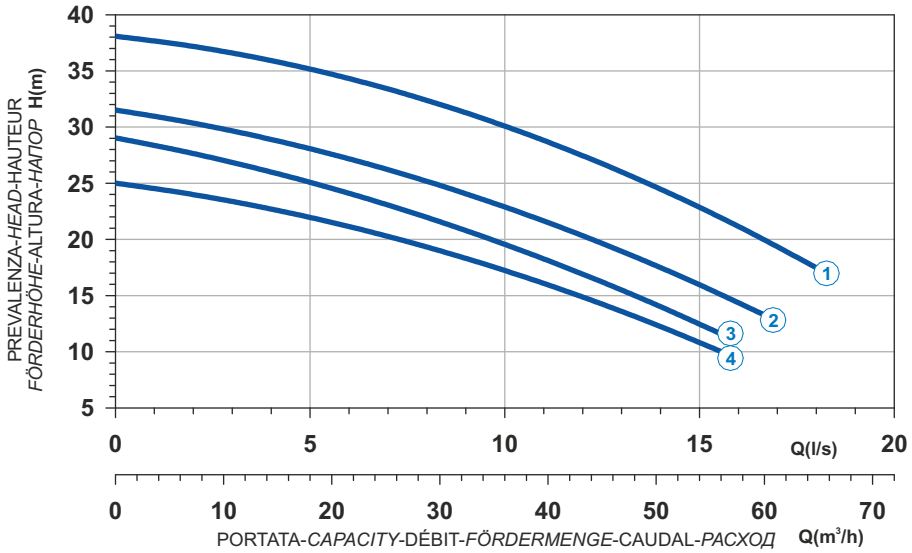

Curve N°	Code	Type	MOTOR Rated power P2 (kW)	MOTOR Rated current I (A)	MOTOR Starting current Is (A)	ATEX code
1	7005925	**G211R4T1-L10AA2**	10	18	106	7002263
2	7001920	**G211R4T4-L10AA2**	8,2	14,7	86,7	7006389
3	7002866	**G211R4T5-L10AA2**	7,5	13,5	79,6	7008592
4	7005264	**G211R4T7-L10AA2**	6,5	11,8	69,6	7003428

Power supply	3ph 400/690V 50Hz
R.P.M.	2850
Free passage (mm)	10
Discharge (mm)	DN 65
Max Weight (Kg)	185

T

Dimensioni - *Dimensions* - Dimensions - *Abmessungen* - Dimensiones - *Габариты* (mm)

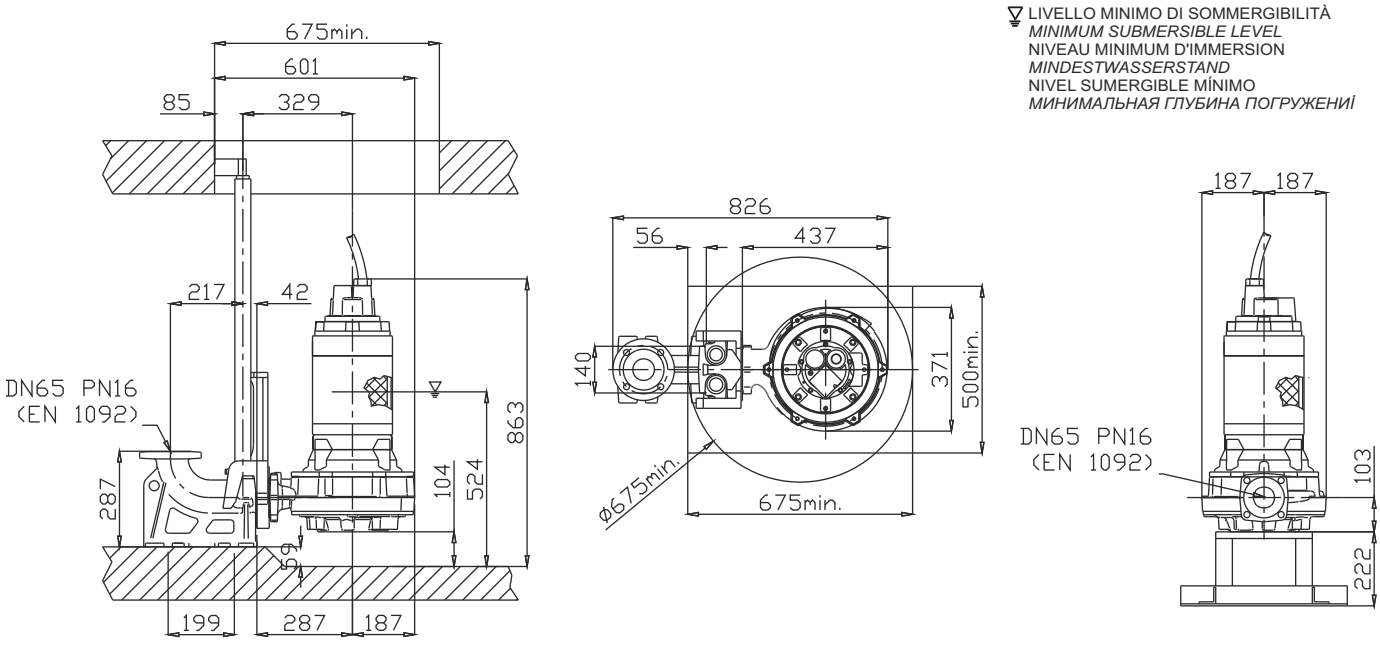

Versione disponibile con mantello di raffreddamento - *Type available also with cooling jacket*
Version disponible avec chemise de refroidissement - *Ausführung auch mit Kühlmantel lieferbar*
Disponible también con camisa de refrigeración - *Вариант доступен с рубашкой охлаждения*

Ghisa EN-GJL-250 | Cast Iron EN-GJL-250
Fonte EN-GJL-250 | Grauguss EN-GJL-250
Hierro fundido EN-GJL-250 | Чугун EN-GJL-250

Curva caratteristica - *Performance curve* - Courbe caractéristique
Kennlinie* - Curva característica - *Характеристическая кривая

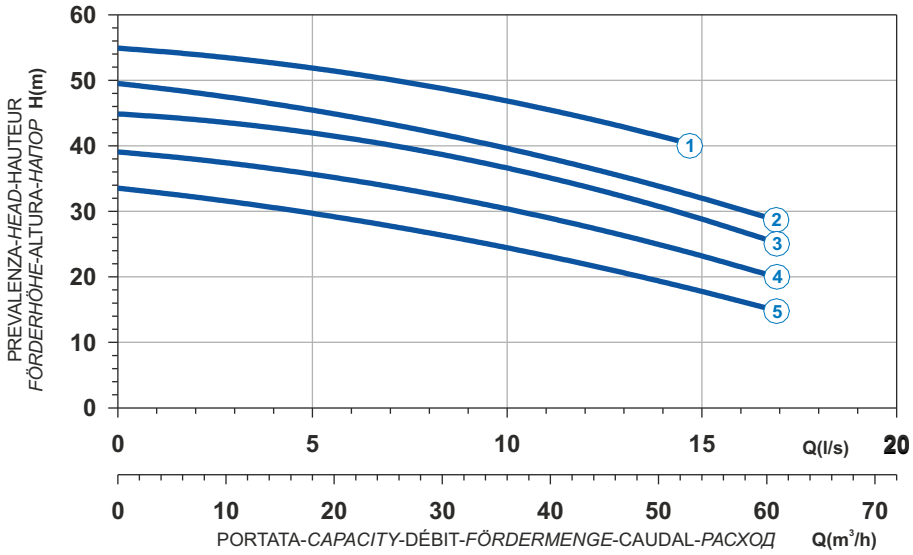

Power supply	3ph 400V 50Hz
R.P.M.	2850
Free passage (mm)	10
Discharge (mm)	DN 65
Max Weight (Kg)	200

Curve N°	Code	Type	MOTOR Rated power P2 (kW)	MOTOR Rated current I (A)	MOTOR Starting current Is (A)	ATEX code
1	7001399	**G213R4T7-L10AA2**	16,6	29,8	176	7005972
2	7004965	**G213R4T1-L10AA2**	13,8	24,8	146	7006540
3	7004825	**G213R4T2-L10AA2**	13,8	24,8	146	7007372
4	7004845	**G213R4T3-L10AA2**	11	19,9	117	7007127
5	7002107	**G213R4T4-L10AA2**	9	16,2	95,6	7007417

Dimensioni - *Dimensions* - Dimensions - *Abmessungen* - Dimensiones - *Габариты* (mm)

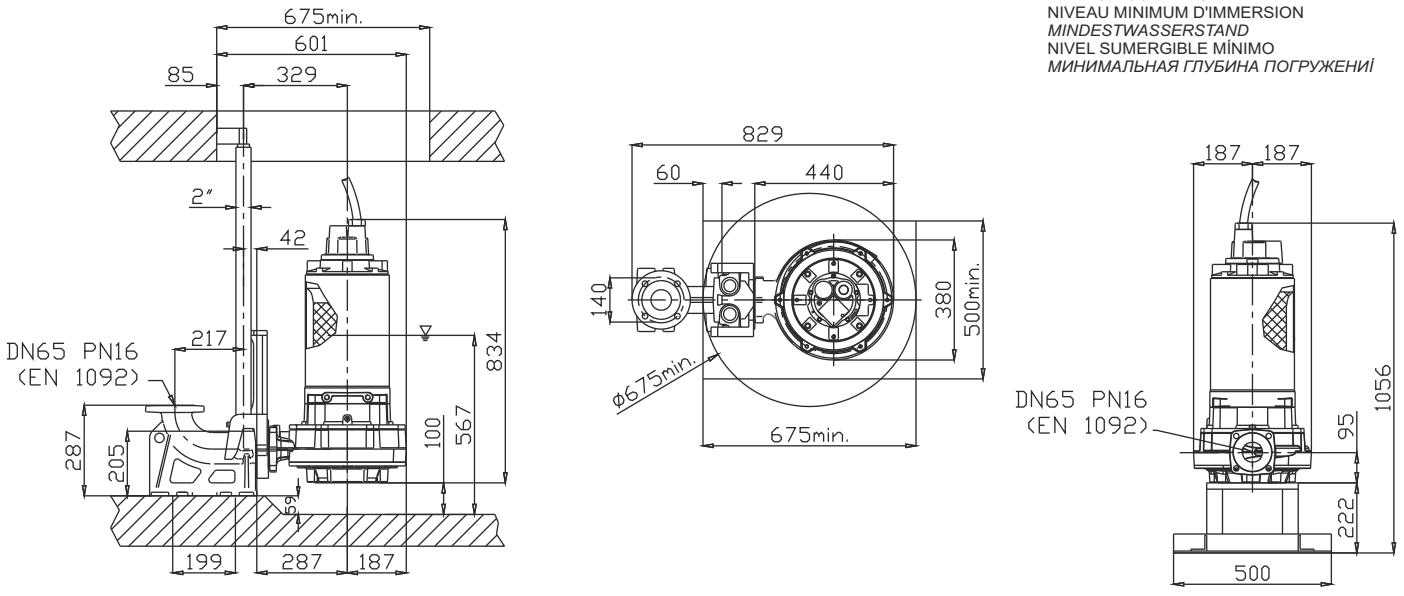

Versione disponibile con mantello di raffreddamento - *Type available also with cooling jacket*
Version disponible avec chemise de refroidissement - *Ausführung auch mit Kühlmantel lieferbar*
Disponible también con camisa de refrigeración - *Вариант доступен с рубашкой охлаждения*

Ghisa EN-GJL-250 | Cast Iron EN-GJL-250
Fonte EN-GJL-250 | Grauguss EN-GJL-250
Hierro fundido EN-GJL-250 | Чугун EN-GJL-250

Curva caratteristica - *Performance curve* - Courbe caractéristique *Kennlinie* - Curva característica - *Характеристическая кривая*

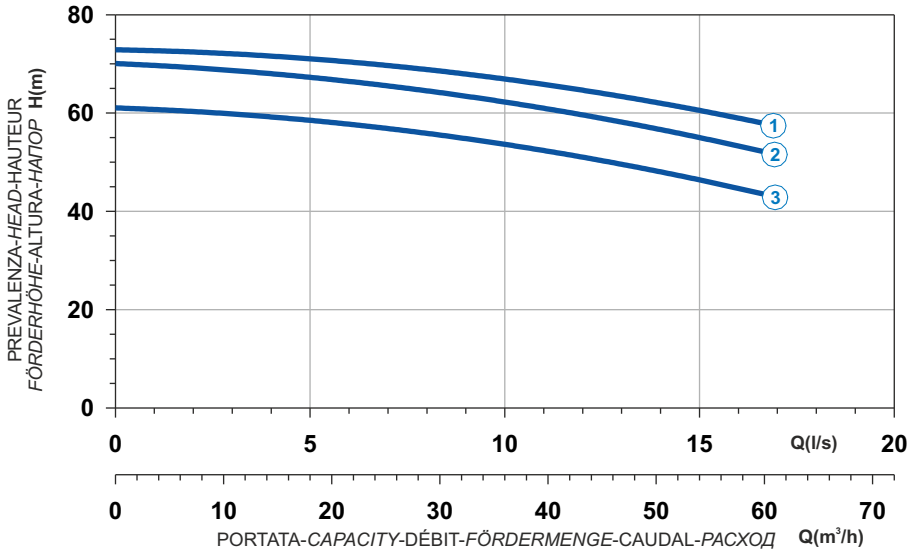

Curve N°	Code	Type	MOTOR Rated power P2 (kW)	MOTOR Rated current I (A)	MOTOR Starting current Is (A)	ATEX code
1	7004985	**G216R6T1-L10AA2**	25,1	43,6	257	7009887
2	7000803	**G216R4T1-L10AA2**	20	35,8	211	7009714
3	7004986	**G216R4T2-L10AA2**	20	35,8	211	7009731

Power supply	3ph 400/690V 50Hz
R.P.M.	2850
Free passage (mm)	10
Discharge (mm)	DN 65
Max Weight (Kg)	360

T

Dimensioni - *Dimensions* - Dimensions - *Abmessungen* - Dimensiones - *Габариты* (mm)

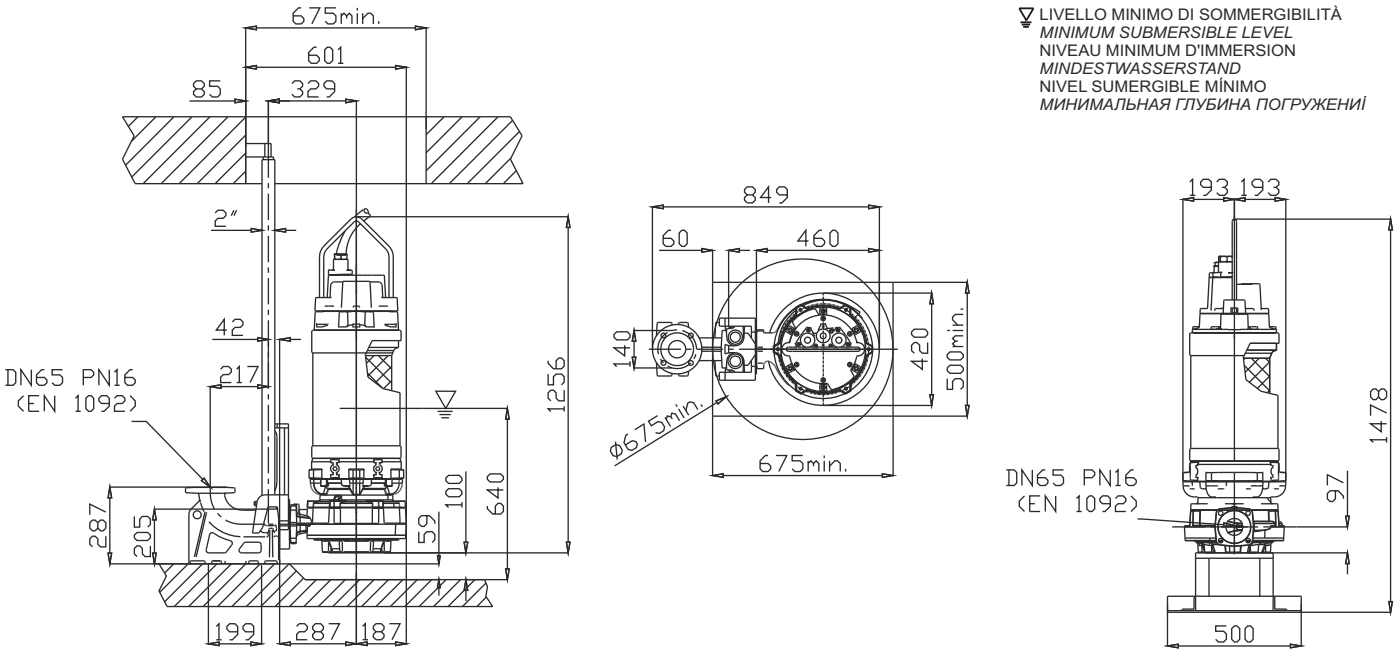

Versione disponibile con mantello di raffreddamento - *Type available also with cooling jacket*
Version disponible avec chemise de refroidissement - *Ausführung auch mit Kühlmantel lieferbar*
Disponible también con camisa de refrigeración - *Вариант доступен с рубашкой охлаждения*